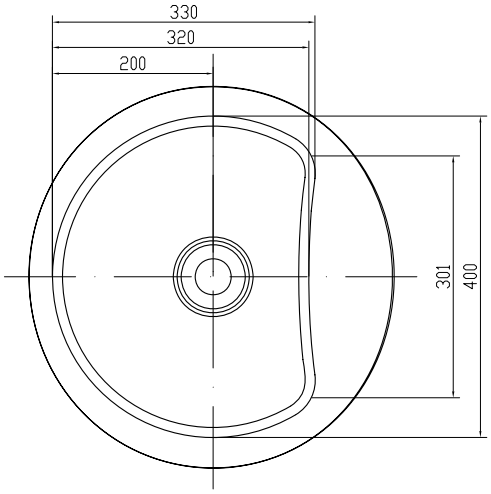
330
320
200
301
400

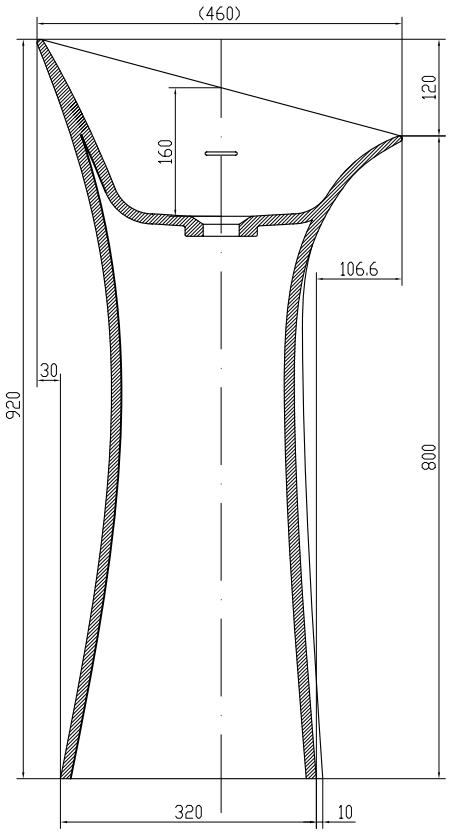
(460)
120
160
106.6
30
920
800
320
10

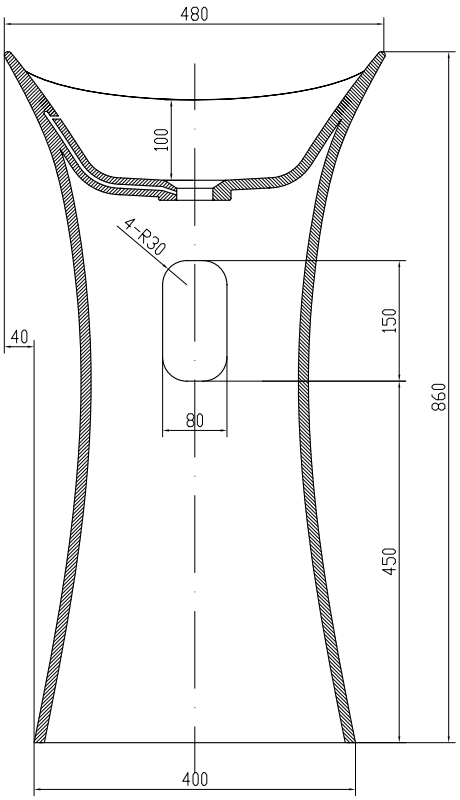
480
100
4-R30
150
40
80
860
450
400

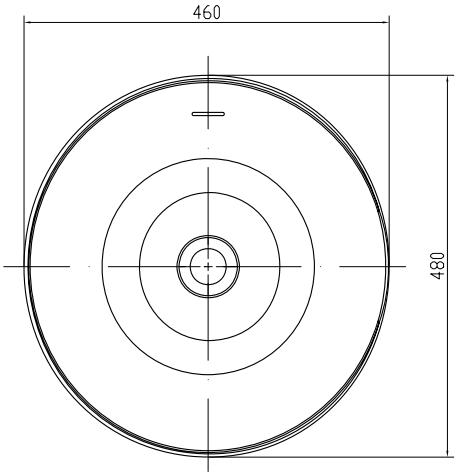
460
480

3864